セレクト32BE−42B（G）

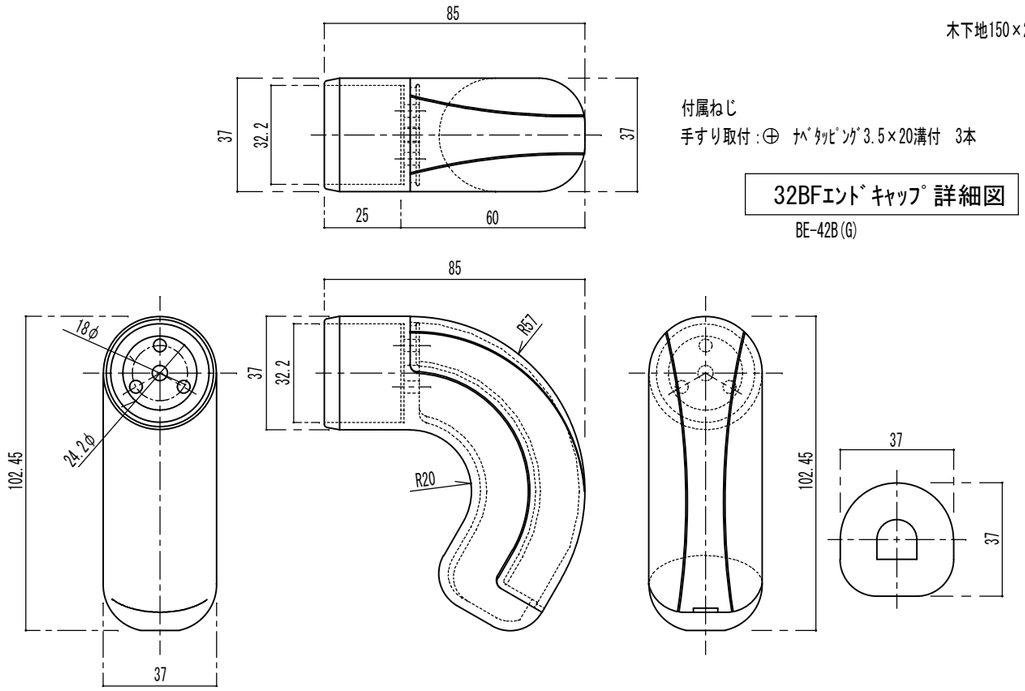

付属ねじ
手すり取付：⊕ ﾅﾍﾞﾀｯﾋﾟﾝｸﾞ3.5×20溝付 3本

32BFｴﾝﾄﾞｷｬｯﾌﾟ詳細図
BE-42B(G)

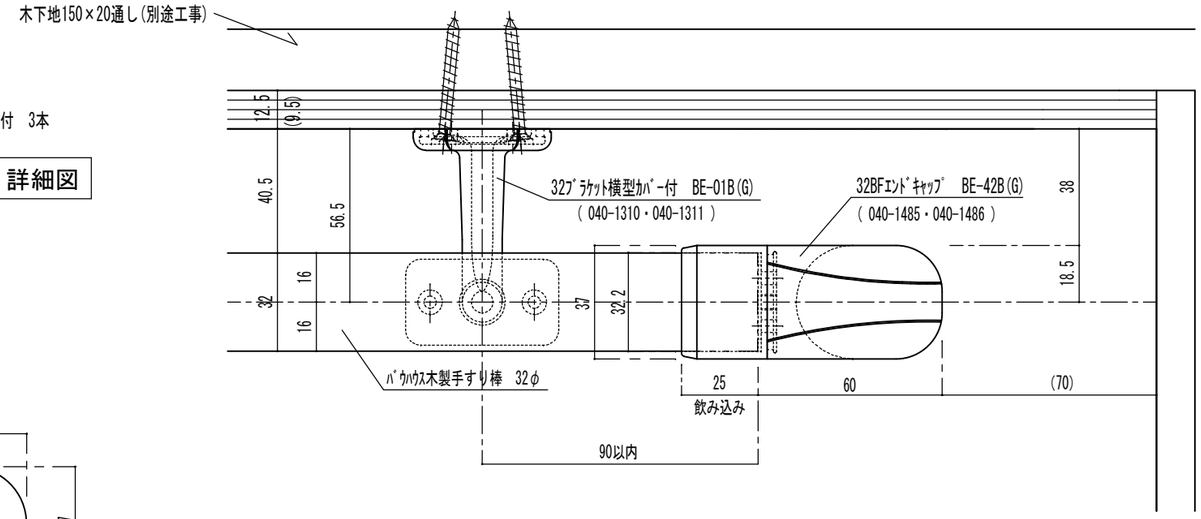

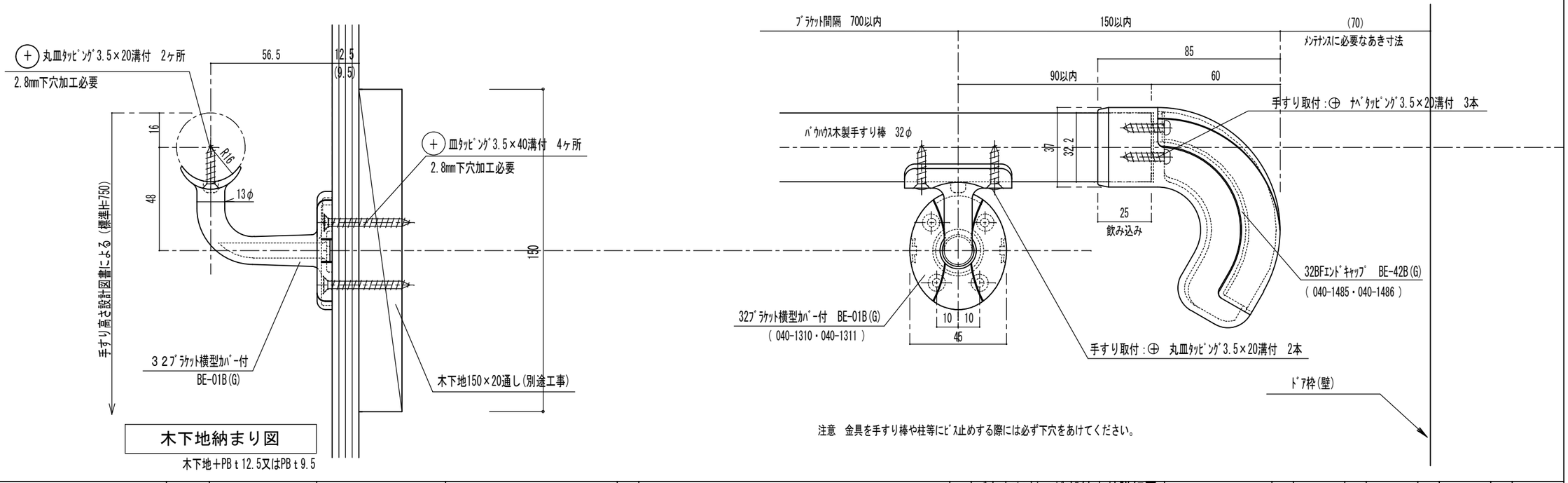

木下地納まり図
木下地＋PB t 12.5又はPB t 9.5

注意 金具を手すり棒や柱等にﾋﾞｽ止めする際には必ず下穴をあけてください。

品番	名称	数量	材質	表面処理	備考

記事：木下地納まり図

名称	ﾊﾞｳﾊｳｽｾﾚｸﾄｴﾝﾄﾞ部納まり詳細図 形式 笠木:ﾊﾞｳﾊｳｽ手すり棒32φ ﾌﾞﾗｹｯﾄ：BE-01B(G)	製図月日 08.1.21	承認	検図	設計	製図
図番	BE-42B(G)	尺度 1/2	マツ六株式会社 MaZROC CO.,LTD.			